アポロン®

建柱車取付タイプ

芯矢モンケン

簡易型杭打機

山留め用レール鋼材の打設
住宅用鋼管杭の支持力確認

自由降下の無いウインチでも
独自のハッカー装置により
モンケン（ハンマー）を
自由落下できます。

どんな建柱車でも取付できます。ご相談ください。

建柱車に付加価値を！

埋設した鋼管杭の支持力確認

モンケン及びハッカー装置

ガイドパイプ取付部

アポロンシステム

仕　様

ガイドパイプ長さ	４ｍ～５ｍ　※１
モンケン質量	２００kg～７００kg　※２
取付ベースマシン	各機種建柱車

※１　ブームの長さに合わせます。
※２　ウインチ能力の約７０％以内。

■公道を走行する時は、ガイドパイプを取外してください。

外観図

《参考》

※ガイドパイプの長さ，モンケンの重量など取付ける建柱車によって異なりますので、ご相談ください。

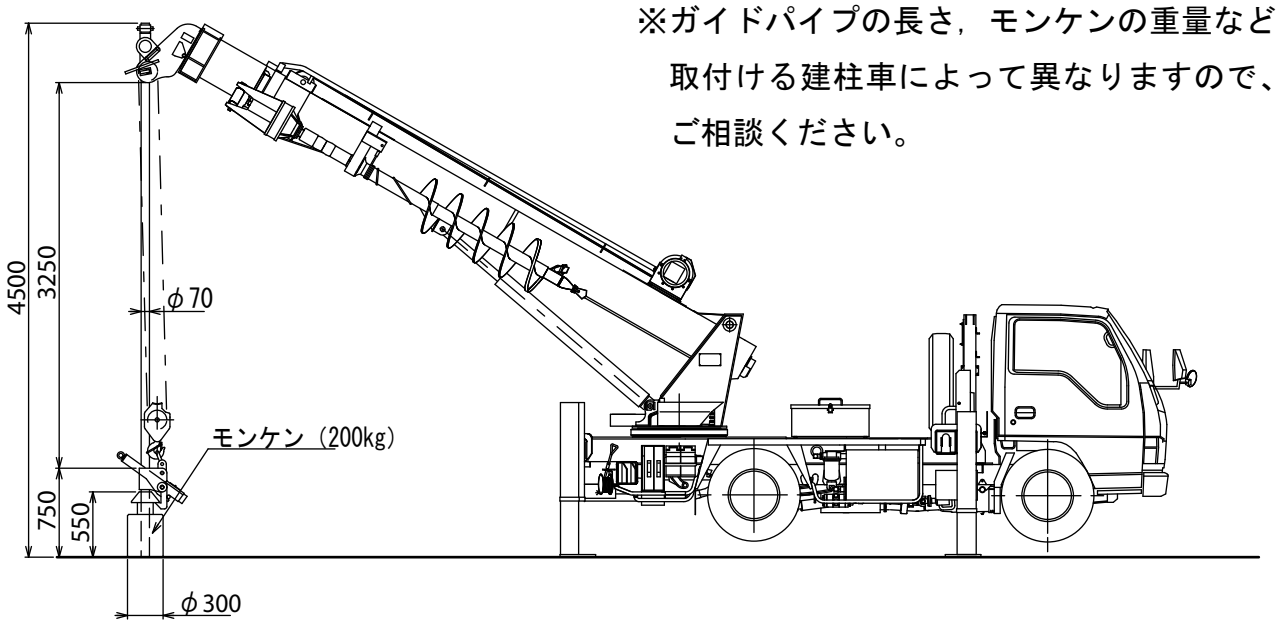

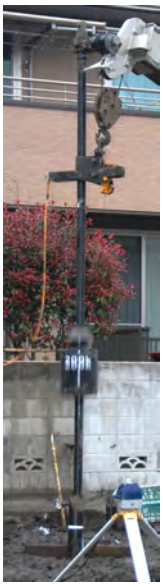

※本カタログに記載されています性能は、改良などのため予告なく変更することがありますのでご了承ください。

アボロンシステム株式会社
http://www.avolon.co.jp
〒210-0861 神奈川県川崎市川崎区小島町4-5
本社・営業　TEL.044-299-2616 FAX.044-299-1889
工　　場　TEL.044-266-3430 FAX.044-266-3433

ASC100413