アボロン　井戸掘機　　トラック搭載型クレーンで井戸掘作業

NV-06TU

AVOLON STICK-DRIVER

特許出願中

アボロン ステッキ ドライバー

ロータリー ドリル

ステッキドライバーは、吊下げ式に取付けてあるので
段差や障害物がある場所への井戸掘り工事ができます。

◆住宅街など狭い場所への井戸堀も難なく施工できます。
◆リーダを取り外せばクレーンとして作業ができます。
◆組立・解体がすばやく行え、生産性が向上します。

ステッキドライバーは、クレーンブームの先端に吊下げ式に２本のリーダ（ステッキ）を取付け、リーダ（ステッキ）をガイドとして昇降するドライブモータ（ドリル回転装置）により、エアーハンマー工法、泥水循環掘削工法等に活躍できます。

AVOLON アボロン システム 株式会社
http://www.avolon.co.jp

川崎市川崎区小島町４－５
TEL 営業 044-299-2616
工場 044-266-3430

ASC070315

仕　様

■クレーン

型　　式	UNIC　UR-U504
最大クレーン容量	2.9ton x 4.1m
フック巻上速度（ロープ掛数４）	19.0m/min（4層目）
巻上ロープ（構成・種類）	IWRC 6XWS(26)B種　φ8mmX68m

【注記】
①本仕様は、装着するベースマシンにより一部仕様が変わります。
②本機は、アタッチメントであり公道を走行する場合は、アタッチメントを取外して走行してください。
③本仕様は、改良のため予告なく変更することがありますので、ご了承ください。
④クレーンオプション追加仕様
・油圧ポンプ(W)　・油圧バルブ　・オイルクーラ
・ラジコン

■オーガ

型　　式	AG400
オーガトルク	0 - 400kg-m（低速），0 - 200kg-m（高速）
オーガ回転速度	48 - 0 min^{-1}（低速），95 - 0 min^{-1}（高速）

■電動ウインチ

定格荷重	300kg
ロープ速度	8 m/min

■スパナジャッキ

引き力	2000kg
ストローク	400mm

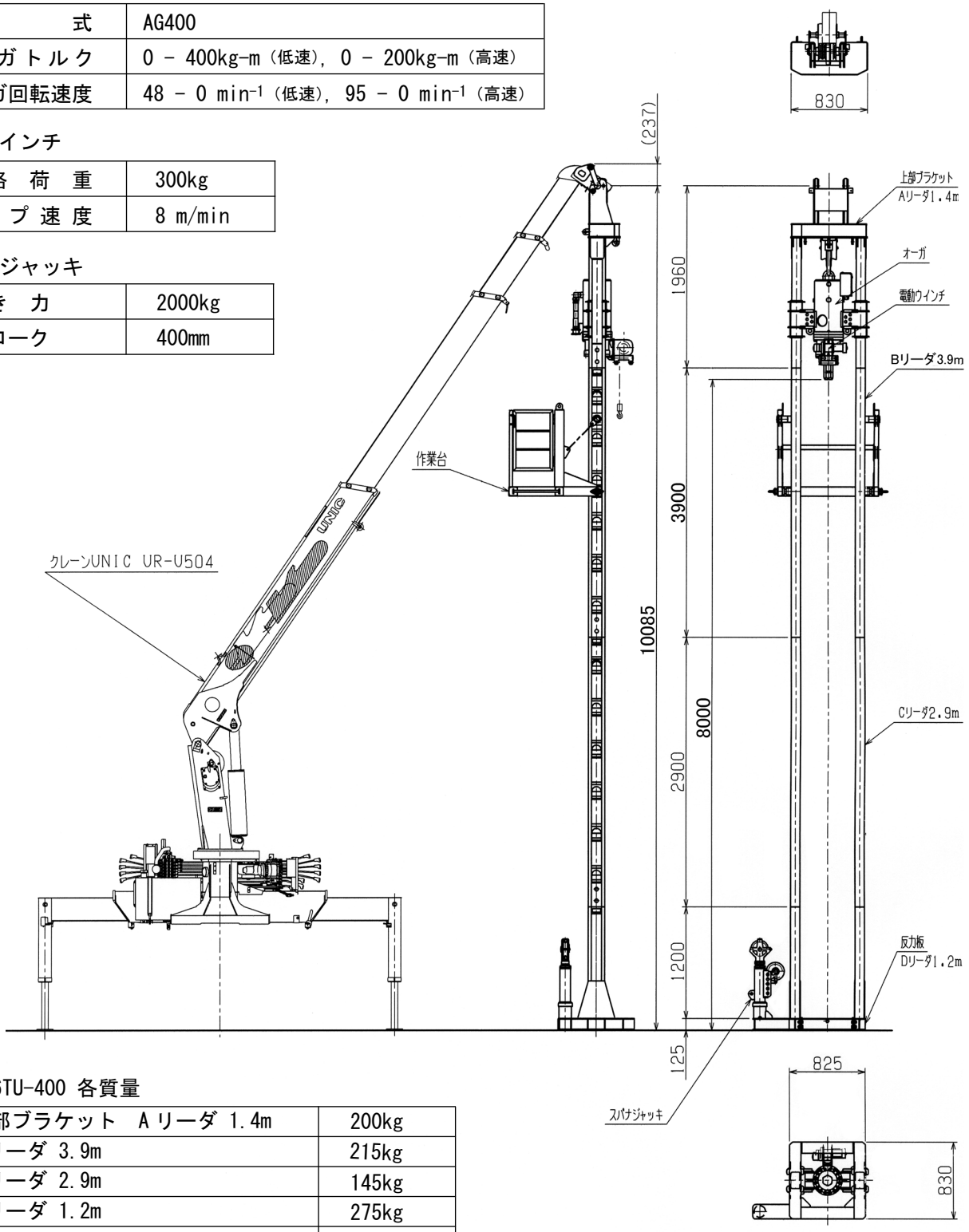

■NV-06TU-400 各質量

上部ブラケット　Aリーダ 1.4m	200kg
Bリーダ 3.9m	215kg
Cリーダ 2.9m	145kg
Dリーダ 1.2m	275kg
フック	30kg
オーガ AG400	350kg
作業台	115kg

※リーダの質量は、左右２本分の質量です

アボロンシステム 株式会社
http://www.avolon.co.jp
川崎市川崎区小島町４－５
TEL 営業 044-299-2616
工場 044-266-3430

ASC070315